Схема элементов на отм.+3.700

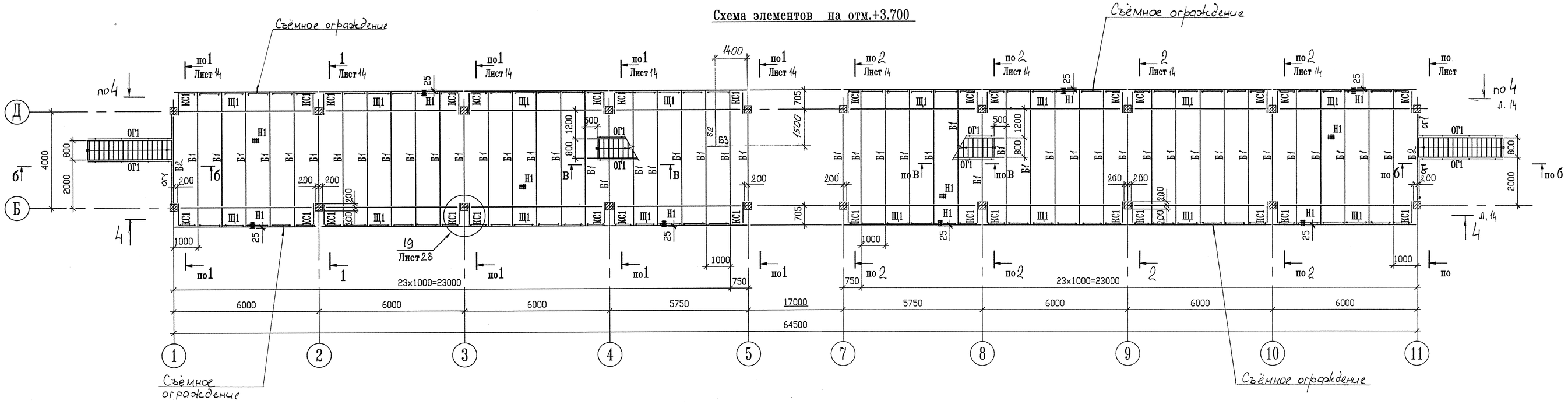

б–б

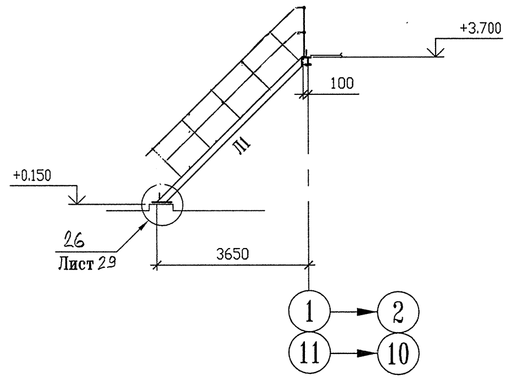

Схема элементов для откидных передвижных мостиков на отм.+6,632

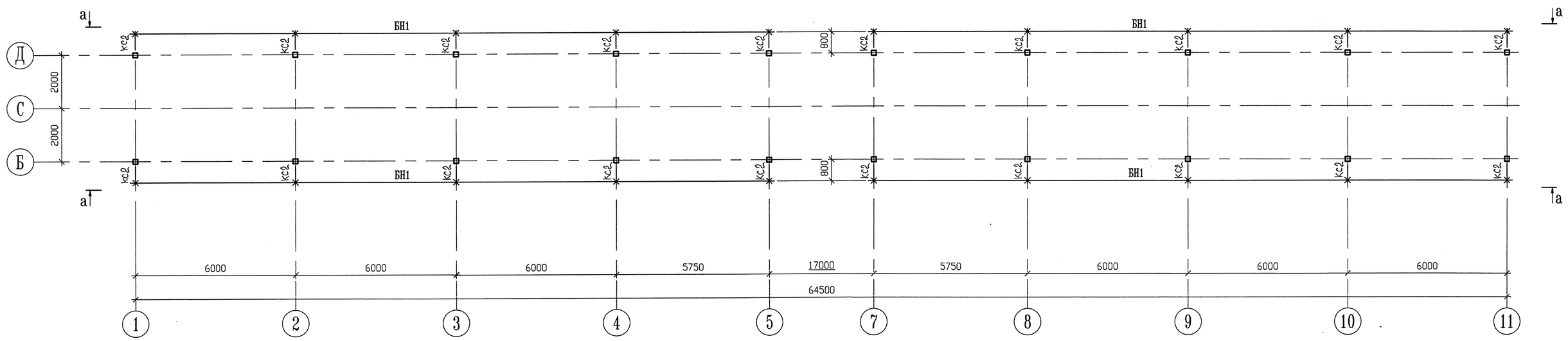

в–в

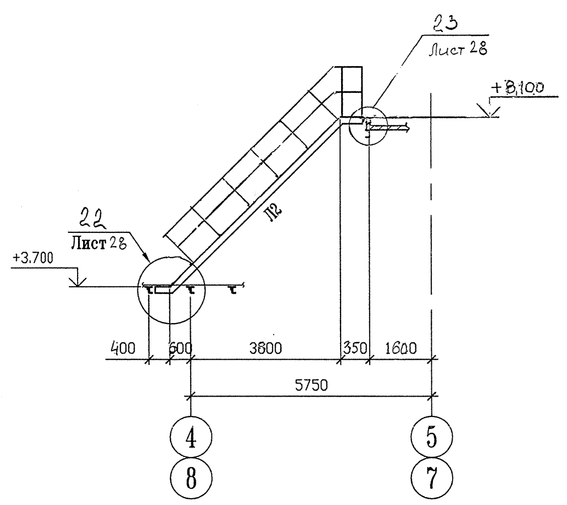

а–а

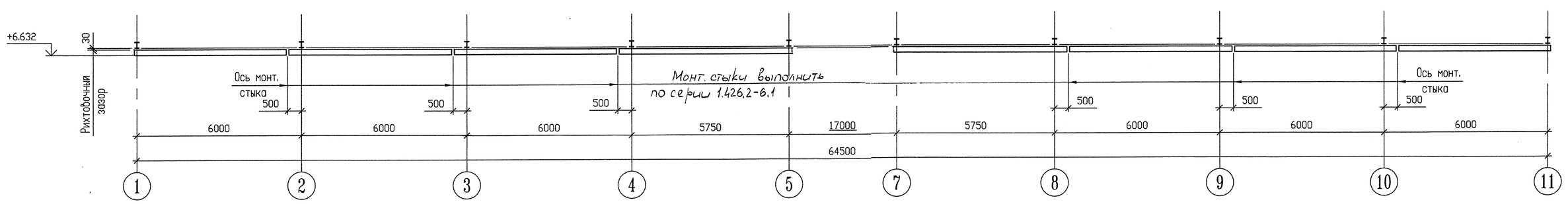

Щ1

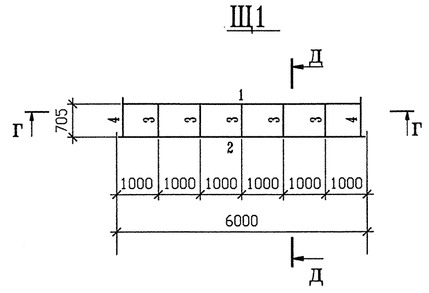

Д–Д

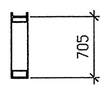

Г–Г

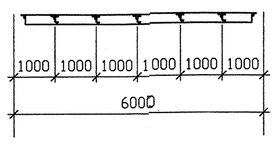

Деталь съёмного ограждения

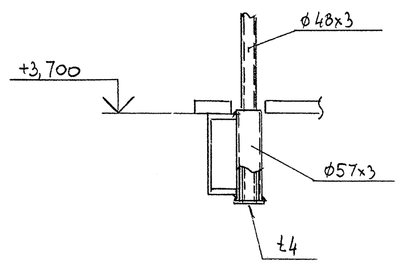

Ведомость элементов и технические требования на листе 13.

						70278-910-10-КМ-07-276			
Изм.	Кол.уч.	Лист	№Док.	Подп.	Дата	ОАО «ОРСКНЕФТЕОРГСИНТЕЗ» Комплекс эстакады тактового налива светлых нефтепродуктов			
						Автоматизированная установка тактового налива (АУТН). Титул 910-10 Конструкции в осях 1...5, 7...11	Стадия	Лист	Листов
Гл.инж.пр.		Маликин					Р	12	
Гл.спец.		Щур				Схема элементов на отм.+3,700 Схема элементов для передвижных мостиков	ПКП "СТРОЙКОН"		
Проверил		Сизикова							
Исполнил		Смагина							

Согласовано

Взам. инв. N

Подп. и дата

Инв. N подл.