1-1

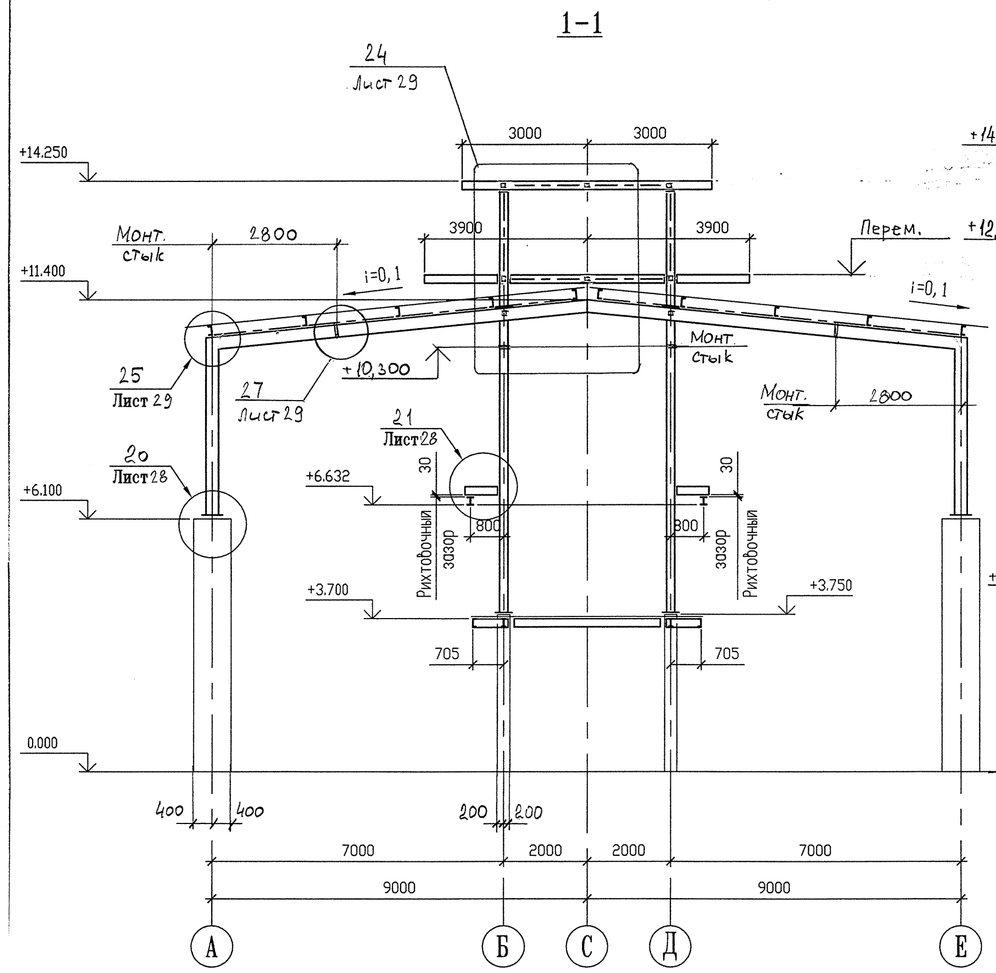

4-4

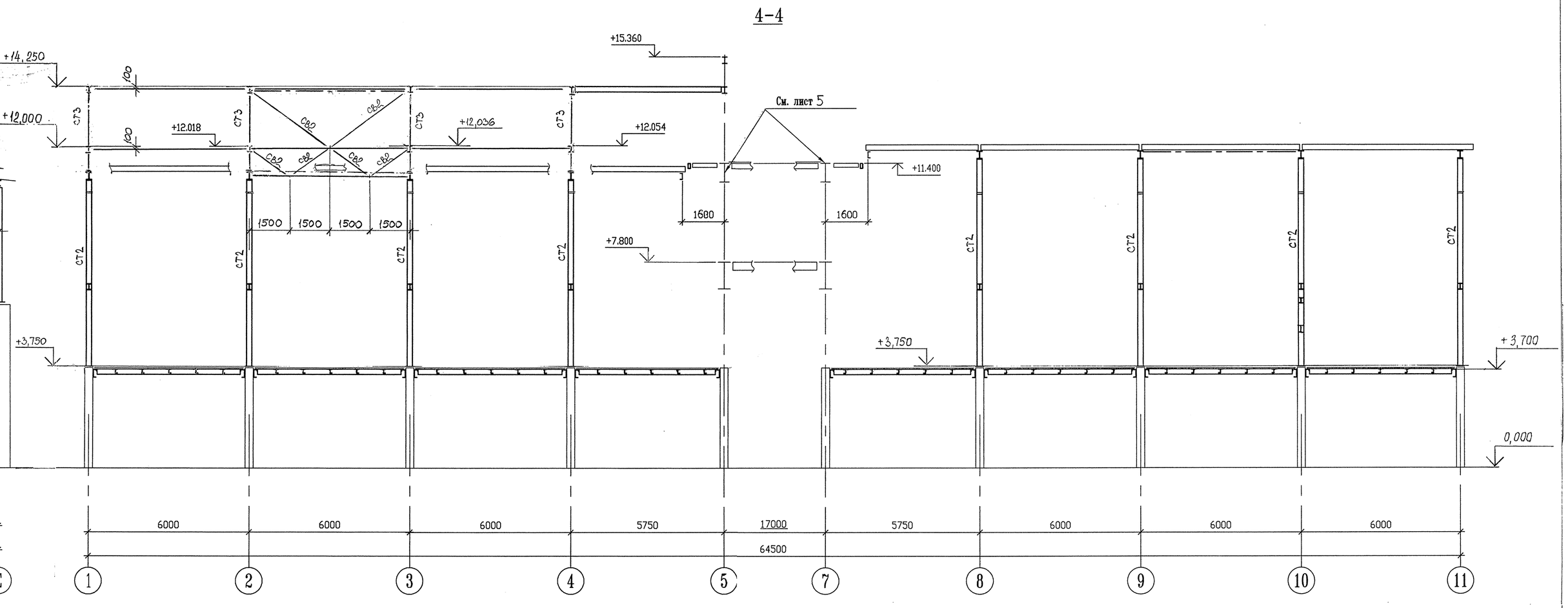

2-2

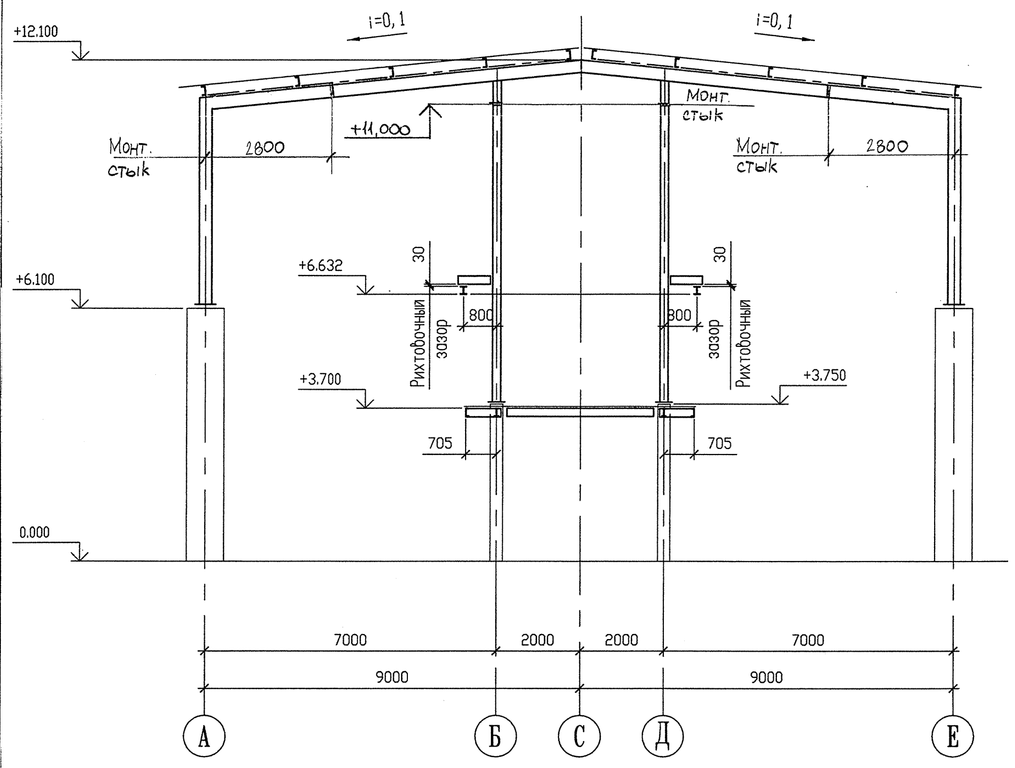

3-3

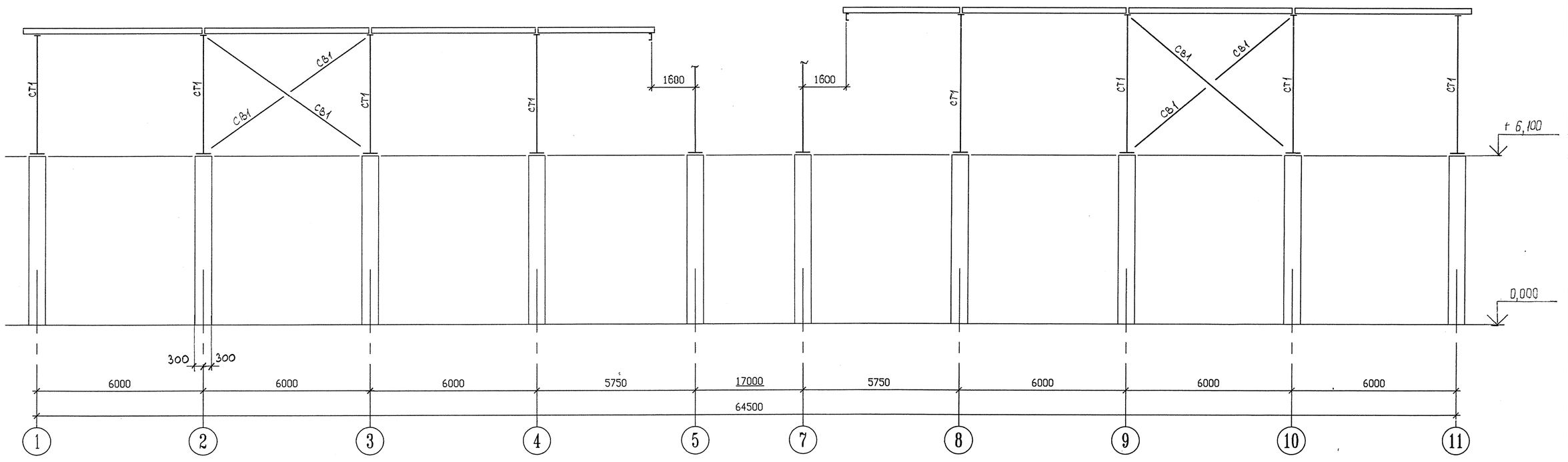

Ведомость элементов и технические требования на листе 13.

						70278-910-10-КМ-07-276			
						ОАО «ОРСКНЕФТЕОРГСИНТЕЗ» Комплекс эстакады тактового налива светлых нефтепродуктов			
Изм.	Кол.уч.	Лист	№Док	Подп.	Дата				
						Автоматизированная установка тактового налива (АУТН). Титул 910-10 Конструкции в осях 1...5, 7...11	Стадия	Лист	Листов
Гл.инж.пр.		Маликин					Р	14	
Гл.спец.		Шур							
Проверил		Сизикова				Разрезы 1-1...4-4	ПКП "СТРОЙКОН"		
Исполнил		Смагина							

Согласовано

Взам. инв. N

Подп. и дата

Инв. N подл.