Схема путей подвесного крана

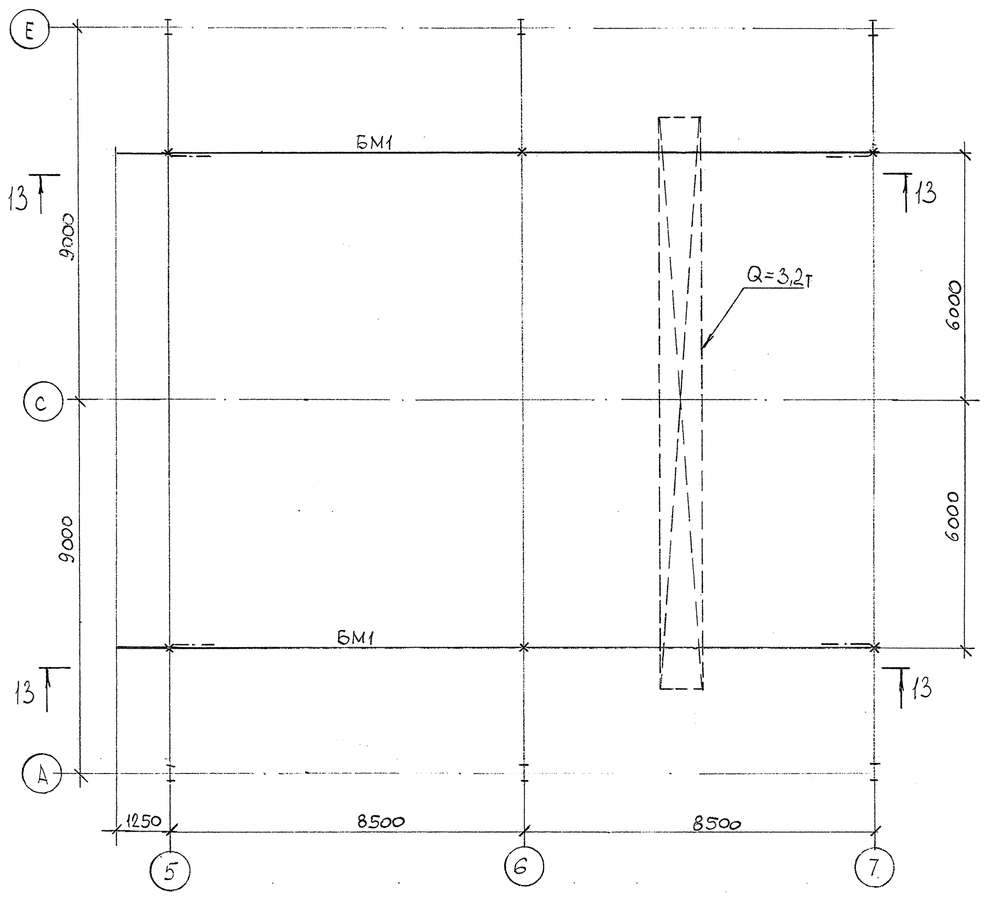

Схема элементов по оси „А"

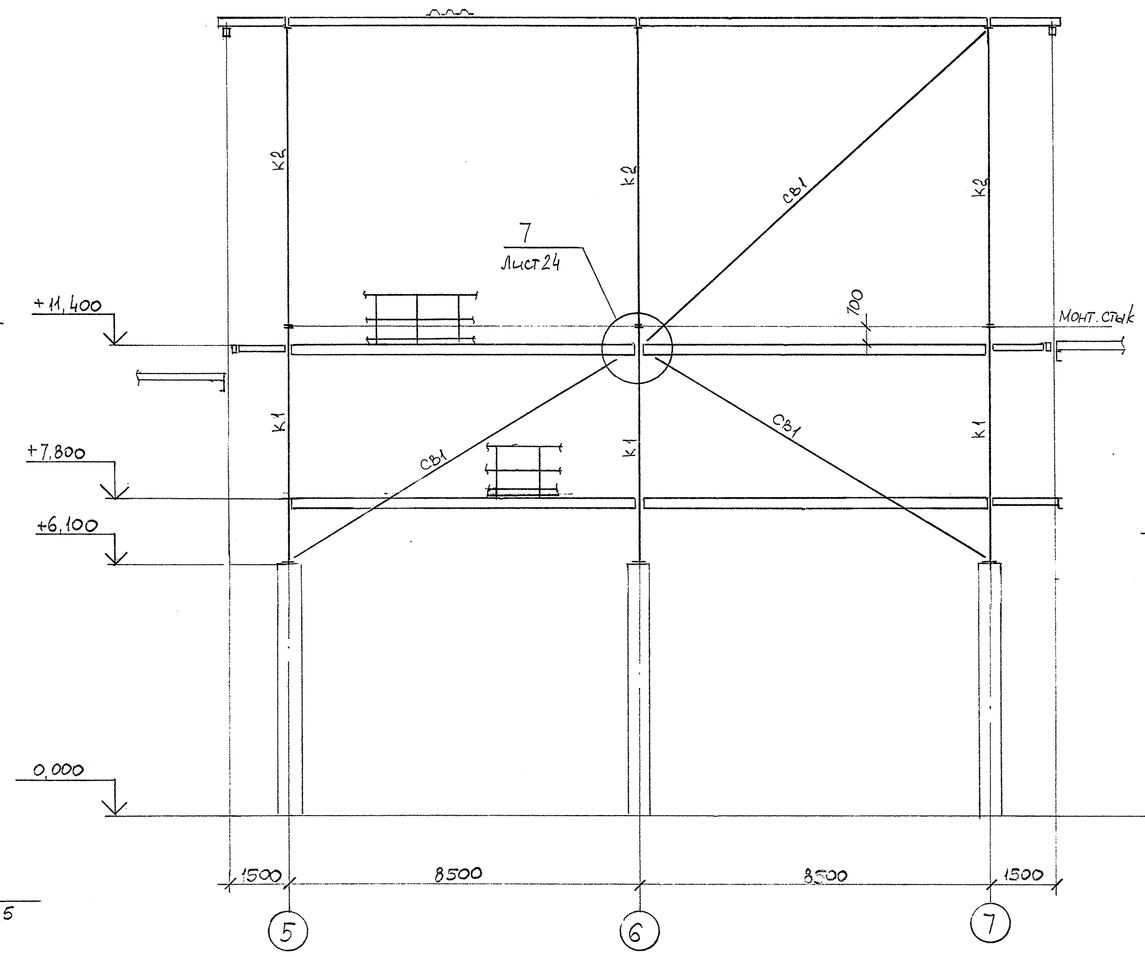

Схема элементов по оси „Е"

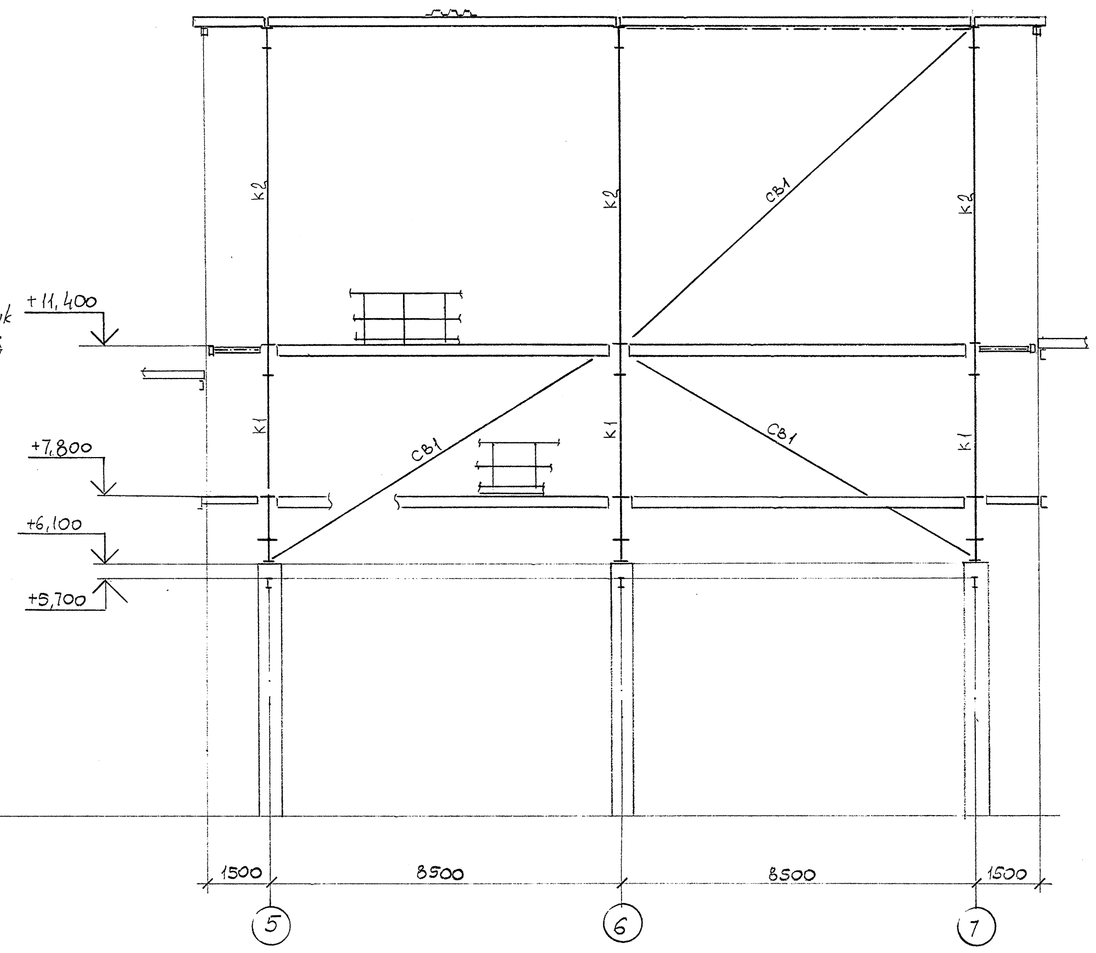

13- 13

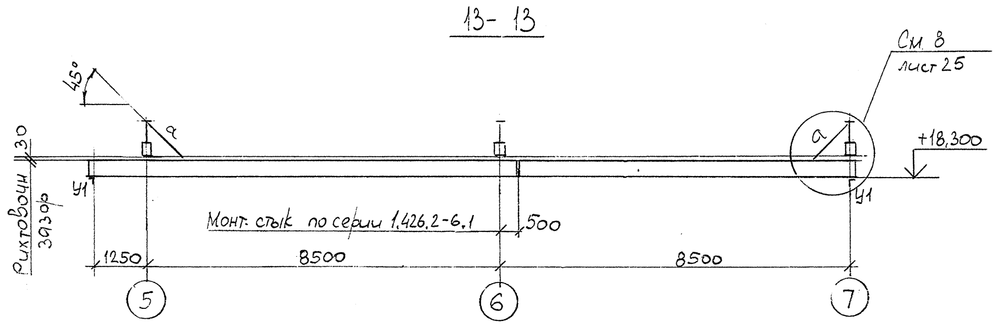

1 - 1

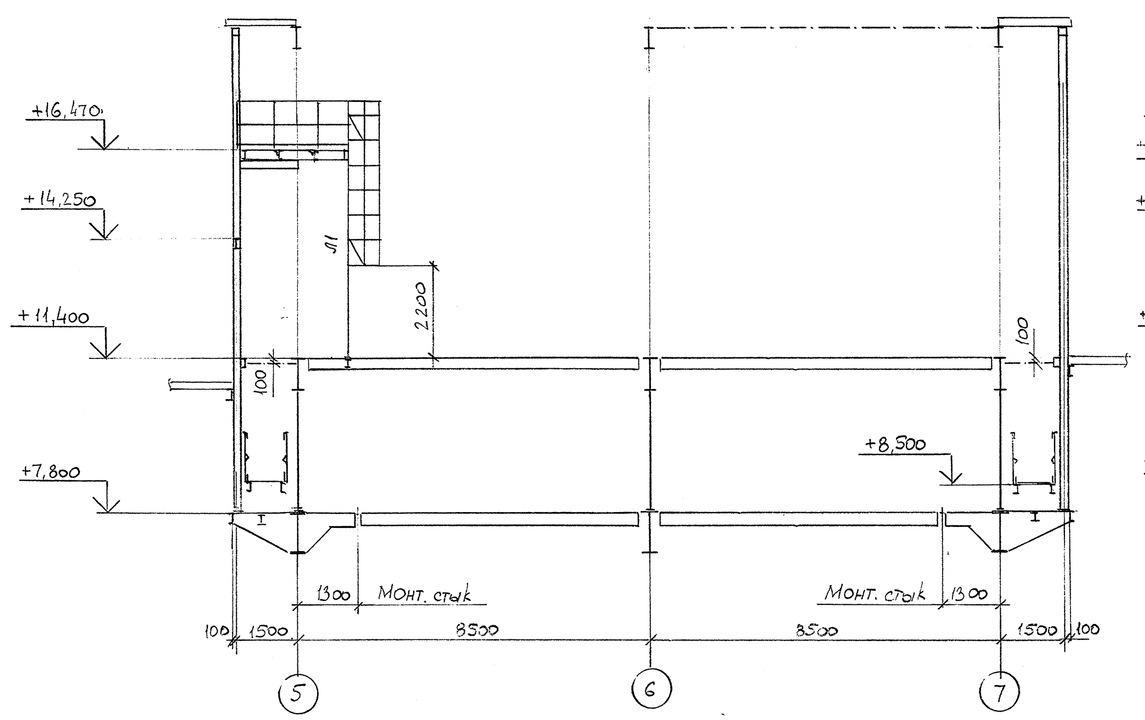

2 - 2

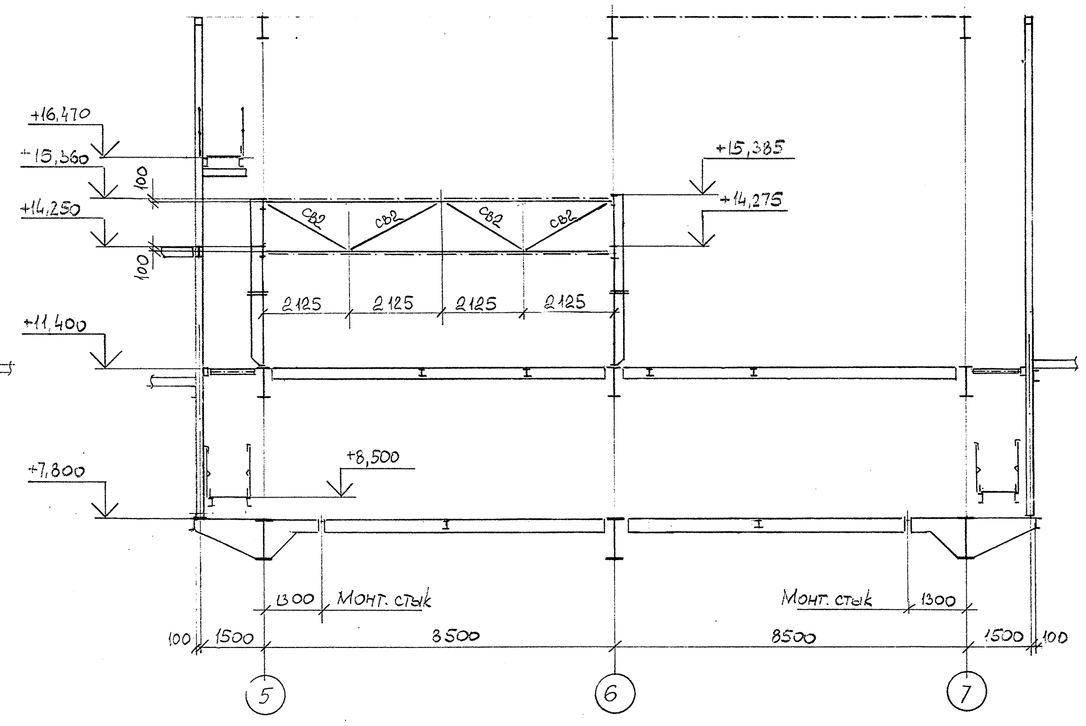

Схема ремонтной площадки на отм.+16,470

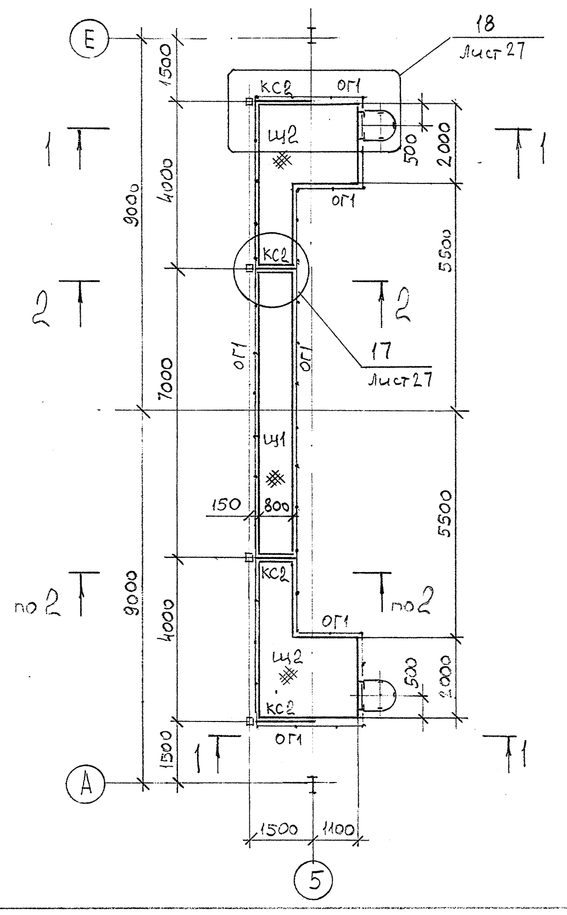

1. Ведомость элементов и технические требования на листе 8.

						70278-910-10-КМ-07-276			
						ОАО «ОРСКНЕФТЕОРГСИНТЕЗ» Комплекс эстакады тактового налива светлых нефтепродуктов			
Изм.	Кол.уч.	Лист	№Док	Подп.	Дата				
						Автоматизированная установка тактового налива (АУТН). Титул 910-10 Конструкции в осях 5...7	Стадия	Лист	Листов
Гл.инж.пр.		Маликин					Р	6	
Гл.спец.		Шур				Схема путей подвесного крана Схема элементов по осям «А», «Е» Разрезы 1-1, 2-2	ПКП "СТРОЙКОН"		
Проверил		Сизикова							
Исполнил		Смагина							

Согласовано

Взам. инв. №

Подп. и дата

Инв. № подл.