1/1

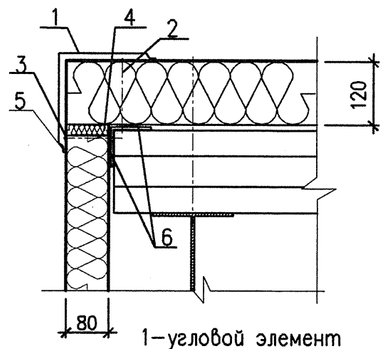

1–угловой элемент
2–дистанционный стержень панели
3–болт книпинг
4–теплоизоляция
5– глухая заклепка
6–уплотнительная лента

2/1

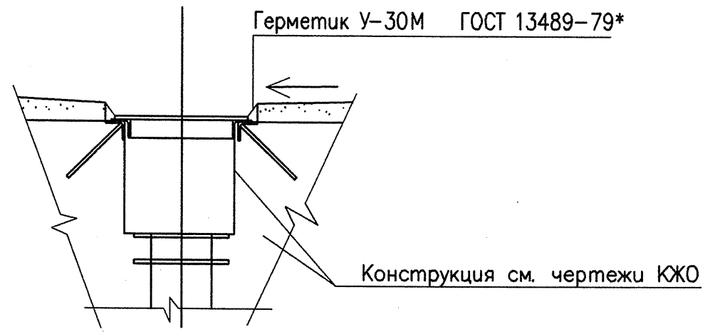

ВЕДОМОСТЬ ПРОЕМОВ ДВЕРЕЙ

МАРКА ПОЗ.	РАЗМЕР ПРОЕМА, HxB
1	1010x2100

СПЕЦИФИКАЦИЯ ЭЛЕМЕНТОВ ЗАПОЛНЕНИЯ ДВЕРЕЙ

МАРКА ПОЗ.	ОБОЗНАЧЕНИЕ	НАИМЕНОВАНИЕ	КОЛ.	МАССА ед. кг.	ПРИМЕЧАНИЕ
1	ГОСТ 31173–2003	ДСН ППН 2050x1000	1		см. примечание

Примечание:
Требование к конструкции дверей: ручное механическое открывание, металлические, щитовые, утепленные (показатель приведенного сопротивления теплопередаче 0,6×°С/ВТ), с одним контуром уплотнения. Размер прохода в свету должен быть не менее 2000×900мм.

3/1

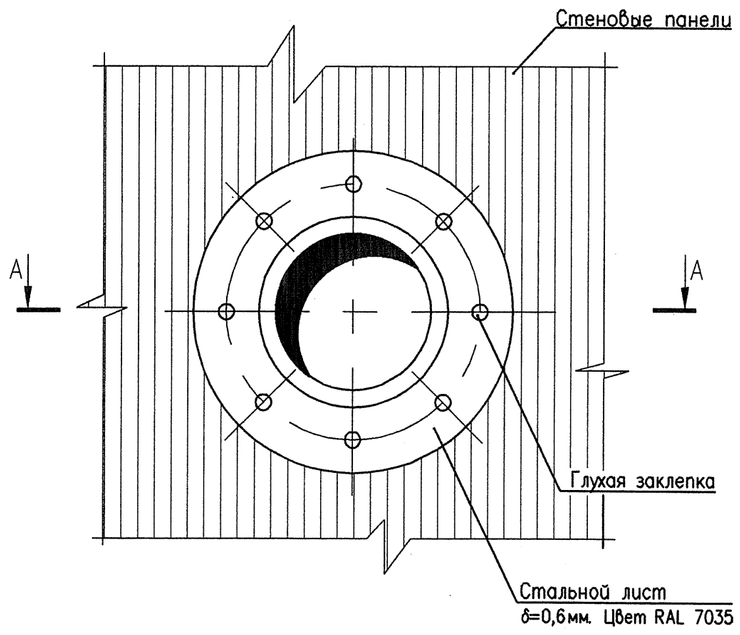

А – А

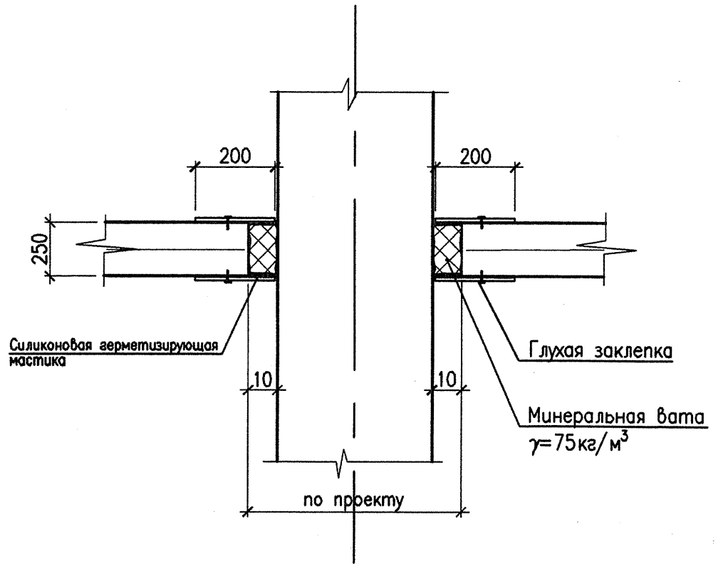

4/1

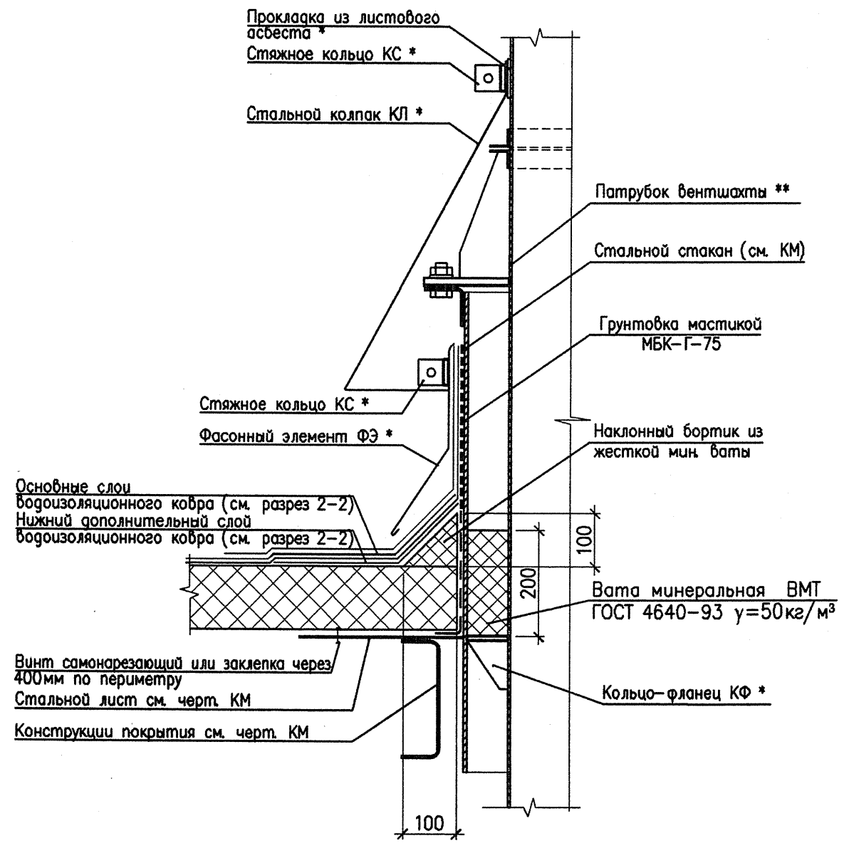

*– Изделие смотреть по узлу 3 серии 2.460-14 вып.1
**– Изделие смотреть по черт. марки ОВ

Согласовано

Согласовано

Взам. инв. №

Подп. и дата

Инв. № подл.

Этот чертеж является собственностью ИП "СОЮЗНЕФТЕХИМПРОЕКТ" и не подлежит копированию и распространению без его согласия

Изм.	Кол.уч.	Лист	№ док.	Подп.	Дата
ГИП		Петрович			16.10.07
ГАП		Кушель			16.10.07
Глав.спец.		Зубкова			16.10.07
Разработал		Кушель			16.10.07
Проверил		Мазаник			16.10.07
Норм.кон.		Тюшко			16.10.07

70278-930-01-АР-07-001

ОАО "Орскнефтеоргсинтез"
Комплекс эстакады тактового налива (АУТН) светлых нефтепродуктов

Межцеховые коммуникации
Станция оросительной арматуры
Титул 930-01

Узлы 1÷4. Ведомость проемов дверей

Стадия	Лист	Листов
Р	2	

ИП "СОЮЗНЕФТЕХИМПРОЕКТ" г.Минск

Имя файла: 70278-930-01АР_07_001_02R00.dwg

Формат А2